План баз колонн
1:75

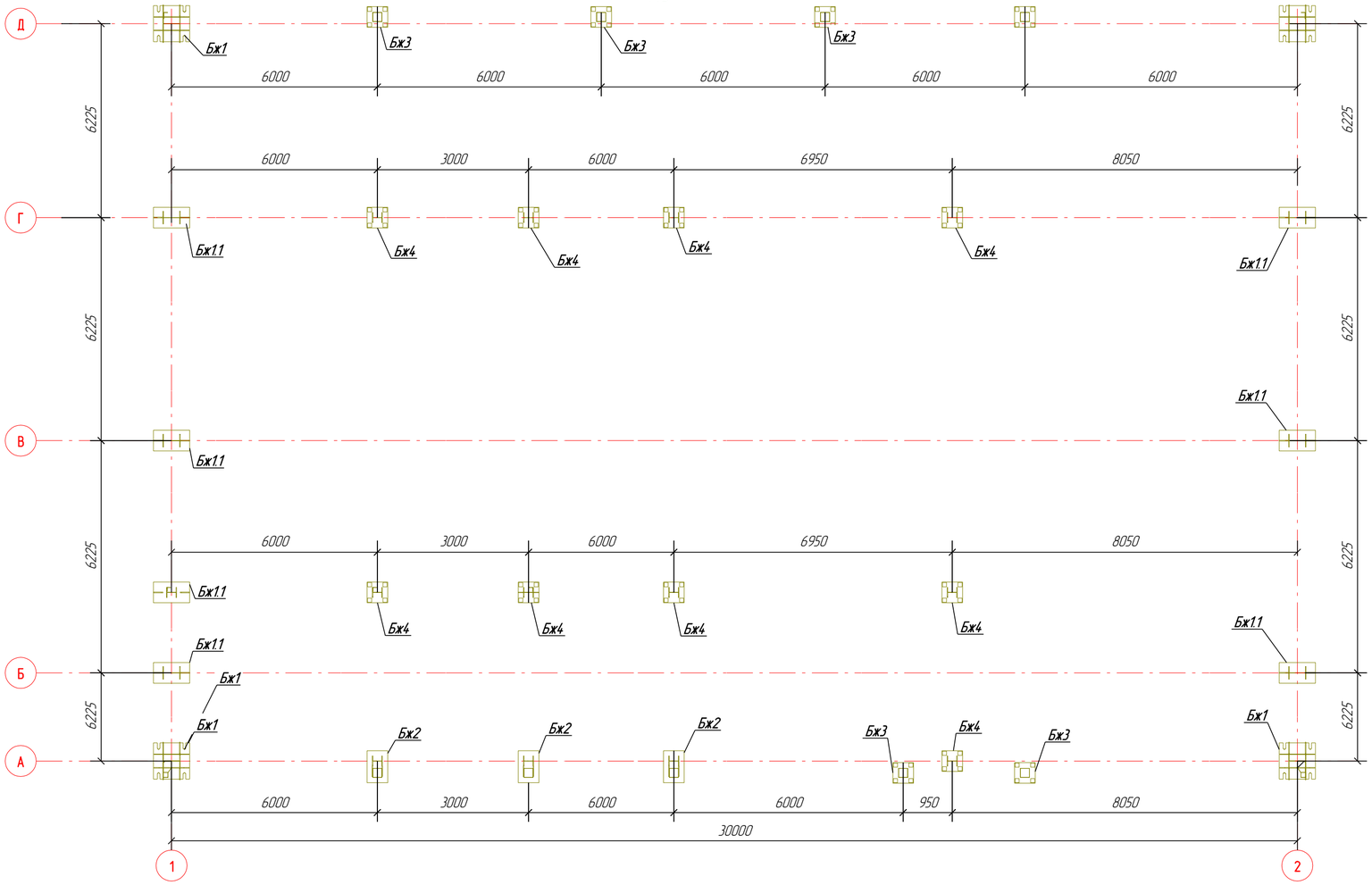

Расчетные нагрузки на фундаменты									
Местоположение	Марка базы	Правило знаков	Усилие	N max (прижимная комб.)		N min (отрывная комб.)		В том числе ветер	Примечание
				+M	-M	+M	-M		
	Бж1	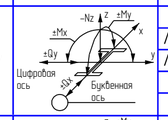	N, тс	40.88	3,10	27,02	39,10		Внешние колонны каркаса
			Mx, тс*м	0.02	0,04	0.02	0.02		
			My, тс*м	-0.95	0,61	2,91	-0.99		
			Qx, тс	-1.57	-0,03	0.91	-1,60		
			Qy, тс	-1.43	-0,46	0,00	-1.46		
	Бж11	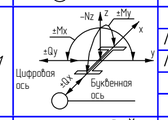	N, тс	40.88	3,10	27,02	39,10		Внешние колонны каркаса
			Mx, тс*м	0.02	0,04	0.02	0.02		
			My, тс*м	-0.95	0,61	2,91	-0.99		
			Qx, тс	-1.57	-0,03	0.91	-1,60		
			Qy, тс	-1.43	-0,46	0,00	-1.46		
	Бж2	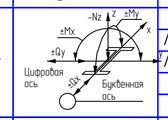	N, тс	40.88	3,10	27,02	39,10		Внешние колонны каркаса с общей базой с фахверками
			Mx, тс*м	0.02	0,04	0.02	0.02		
			My, тс*м	-0.95	0,61	2,91	-0.99		
			Qx, тс	-1.57	-0,03	0.91	-1,60		
			Qy, тс	-1.43	-0,46	0,00	-1.46		
	Бж3	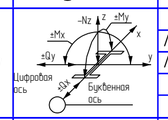	N, тс	2,0	0,52	2,0	2,0		Наружние фахверковые колонны
			Mx, тс*м	0.02	0.15	-1,21	-1,21		
			My, тс*м	0.00	0.00	0.00	0.00		
			Qx, тс	0.00	0.00	0.00	0.00		
			Qy, тс	0.00	-0.11	0.75	0.75		
	Бж4	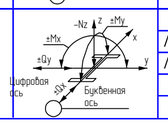	N, тс	49,45	4,77	17,75	27,64		Внутрение колонны
			Mx, тс*м	0.00	0.00	0.00	0.00		
			My, тс*м	0.00	0,53	0,87	0.86		
			Qx, тс	0.00	0,14	0.23	0.23		
			Qy, тс	0.00	0.00	0.00	0.00		

База Бж4

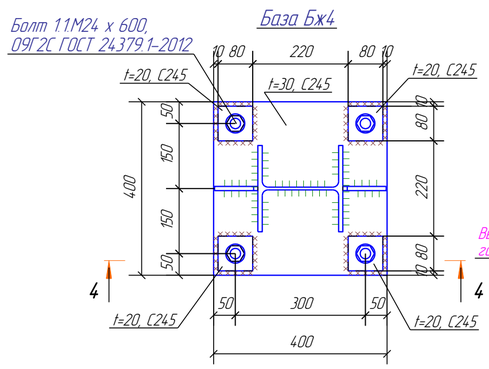

4 – 4

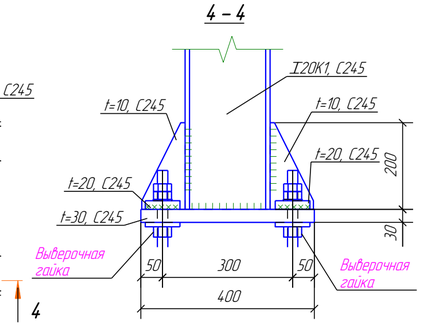

База Бж1

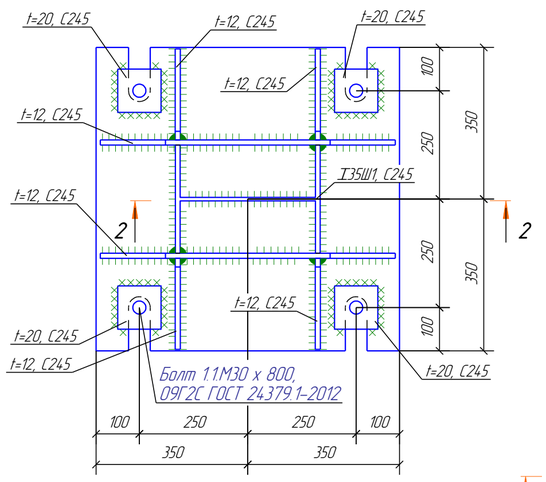

2 – 2

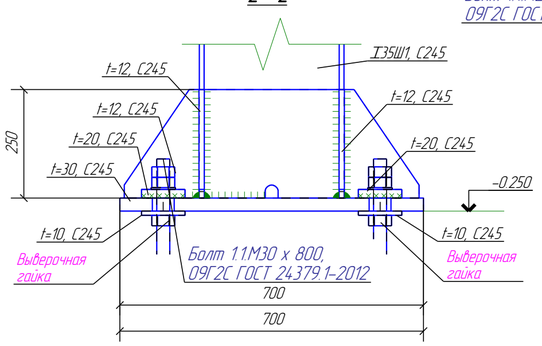

База Бж2

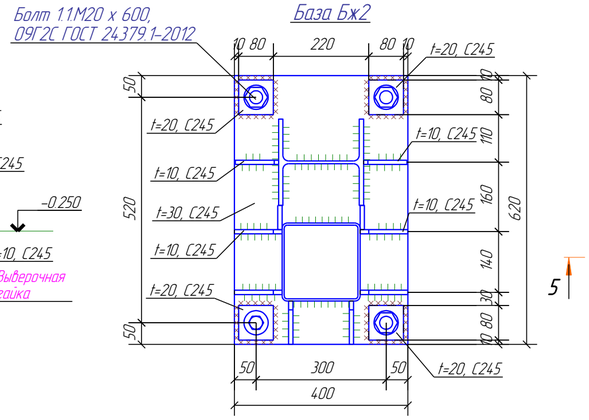

5 – 5

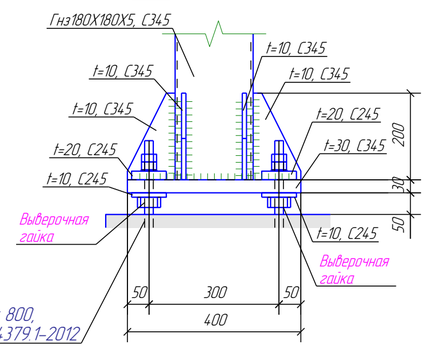

База Бж3

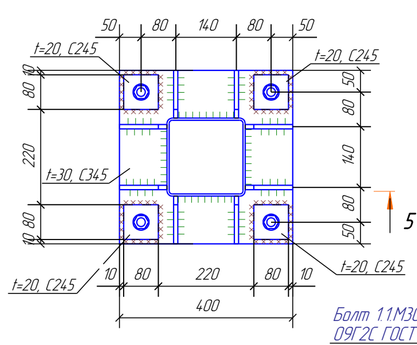

База Бж1.1

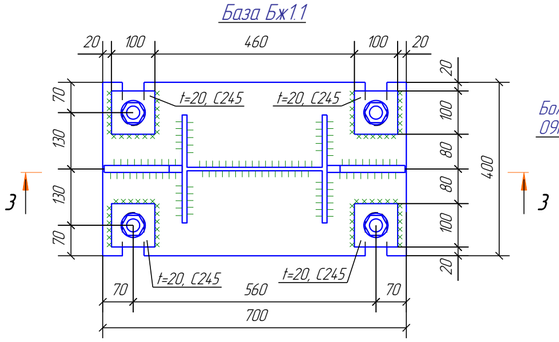

3 – 3

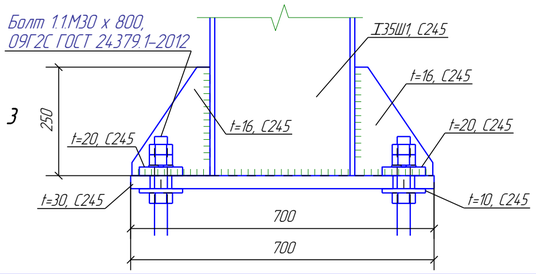

						Номер проекта
Изм.	Кол.уч.	Лист	№док.	Подп.	Дата	
ГИП		Пример				Пример
Проверил		Пример				
Разработал		Пример				
Н.Контроль		Пример				

Стадия	Лист	Листов
Р	5	

План баз колонн

e-mail: info@mkbim.ru

ВІМ ПРОЕКТ